strapex

# Transportgut-Sicherung
# Maschinen zum Umwickeln mit Stretchfolie

Drehteller-System



Dreharm-System



Wickelring-System

# Der Strapex-Pluspunkt
# Maschine, Verbrauchsmaterial und Kundendienst als System-Einheit

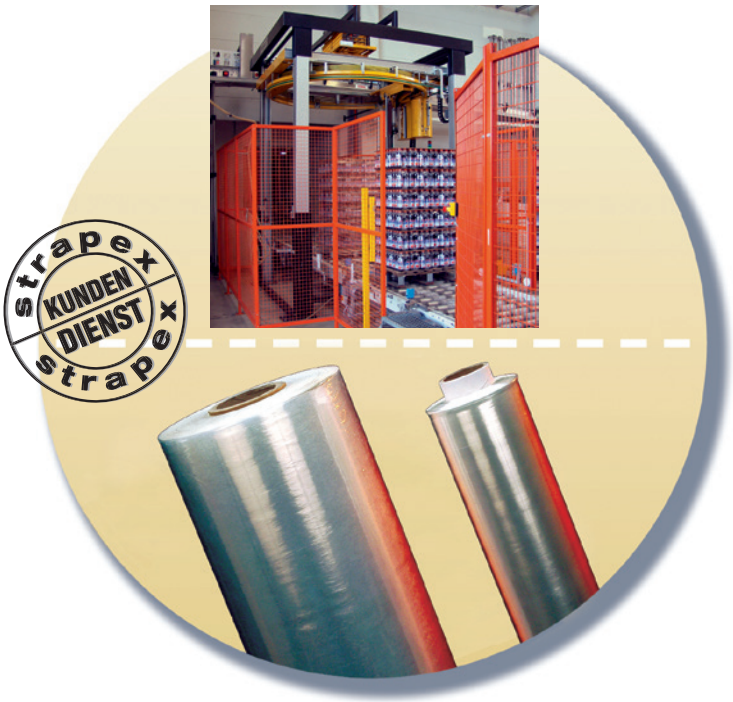


## Die richtige Maschine

Massgeschneiderte Lösungen, angepasst an Anwendungen und betriebliches Umfeld, dank kompetenter Beratung und flexiblem Maschinenprogramm.

## Das passende Verbrauchsmaterial

Ein umfassendes Sortiment an Stretchfolien, damit Maschine und Verbrauchsmaterial optimal aufeinander abgestimmt sind!

## Weltweit garantierter Kundendienst

Beratung für die Wahl der richtigen Lösung, Reparatur-Service und garantierte Ersatzteilversorgung.

**Weiteres Lieferprogramm**

Handgeräte, Maschinen und Anlagen zum Umreifen

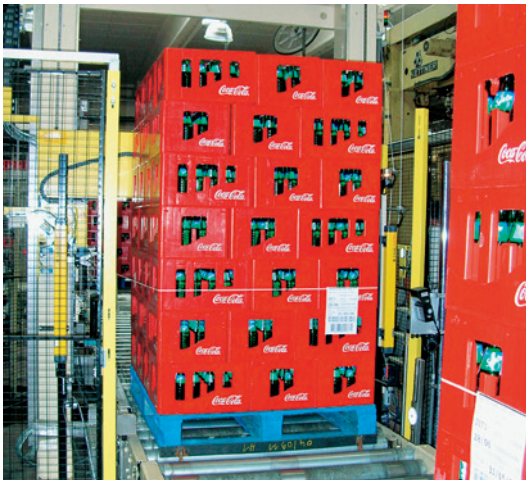

# Drehteller-System
# Halbautomatische Maschinen für kompakte Ladungen

## Merkmale

Wicklung bei drehender Palette

Günstige Anschaffungs-kosten

Drehtellerhöhe nur 70 mm

Einfaches Folieneinlegen

Sanftanlauf

Bis 30 Paletten pro Stunde

## Modelle SWS 10/15/18

Drei Modelle mit unterschiedlichen Wickelprogrammen und Ausrüstungen

Einfache Bedienung dank übersichtlichem Bedienungstableau

Mit offenem oder geschlossenen Drehteller sowie mit Auffahrrampe (Option)

Halteplatte (Option)

Lösung mit Power-Pre-Stretch: Vordehnung der Folie bis 300% (Option) – Kosten-einsparnis dank optimaler Ausnützung der Folie!

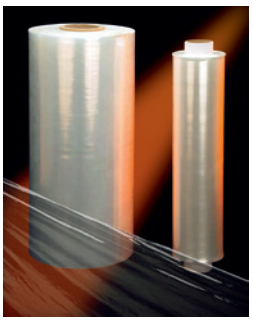

Lösung mit vorgereckter MimaLite®-Folie: Bis zu 60% Folienein-sparung. Kein Vordehnen nötig. Weniger Lagerfläche und weniger Rollenwechsel durch doppelte Lauflänge!

# Dreharm-System

# Halbautomatische Maschinen für leichte Güter und unregelmässig beladene Paletten

## Merkmale

Wicklung bei stillstehender Palette, dadurch keine Zentrifugal-Belastung

Geringer Platzbedarf: kein Drehteller und keine Auffahrrampe notwendig

Kein Pressteller notwendig

Einfaches Einlegen der Folie

Schonendes Umlegen der Folie ohne Kantendruck

Bis 35 Paletten pro Stunde

## Modelle SWA 20/25

**Zum Befestigen an Säule oder Wand**

Vier programmierbare Wickelprogramme mit acht verfügbaren Funktionen

Power-Pre-Stretch: Vordehnung der Folie bis 300% (Option) – Kosteneinsparnis dank optimaler Ausnützung der Folie!

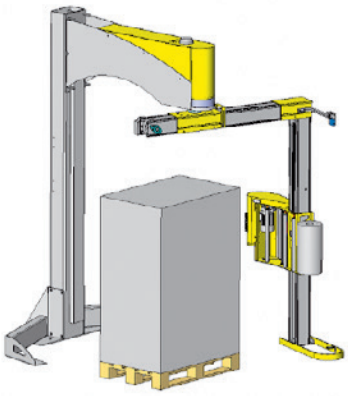

Mit ausziehbarem Dreharm

Speziell geeignet für Betriebe mit Hygiene-vorschriften

# Wickelring-System

# Maschinen im mittleren Leistungsbereich für alle Arten von palettierten Gütern

## Merkmale

Als freistehende Maschine oder für Integration in Verpackungslinien

Vollautomatisch
- Anlegen der Folie
- Wicklung
- Verschnüren des Folienendes
- Abschneiden des Folienendes

Spiralförmige Wicklung bei stillstehender Palette, dadurch keine Zentrifugal-Belastung

Wickelbeginn auf beliebiger Höhe möglich – bedeutet Zeitersparnis!

Schonendes Wickeln der Folie ohne Kantendruck dank Power-Pre-Stretch-System – besonders geeignet für leichte und empfindliche Güter

Konstante Folienspannung dank Schleifring-Technik

Klartextanzeige für Progrmmablauf und Störungsermittlung

Optimale Positionierung der Paletten dank Überwachung mittels Lichtschranken

Hohe Arbeitssicherheit

Automatische Lösung

## Modell SWR 30

Ideal bei engen Platzverhältnissen und wenn ohne Deckblatt umwickelt wird

Bis 35 Paletten pro Stunde

Halbautomatische Lösung

"Roll in – Roll out"-Lösung

## Modelle SWR 40/45

Die wirtschaftlichen Maschinen ohne Deckblattspender

Bis 50 Paletten pro Stunde

## Modell SWR 50

Die wirtschaftliche Maschine mit Deckblattspender

Bis 50 Paletten pro Stunde

strapex

**Drehteller-System**

**Dreharm-System**

| Technische Daten | Drehteller-System | | | Dreharm-System |
|---|---|---|---|---|
| | **SWS 10** | **SWS 15** | **SWS 18** | **SWA 20/25** |
| **Maschine** | | | | |
| Leistung pro Stunde, bis | 30 Paletten | 30 Paletten | 30 Paletten | 35 Paletten |
| Drehteller-Ø | 1500/1800 mm | 1500/1800 mm | 1500/1800 mm | |
| Drehtellerhöhe | 70 mm | 70 mm | 70 mm | |
| Maschinenhöhe | 2070 mm | 2320/2620/ 3120 mm | 2320/2620/ 3120 mm | 3550 mm |
| Wickelhöhe, bis | 2000 mm | 2100/2400/ 2900 mm | 2100/2400/ 2900 mm | 2550/2900 mm |
| Palettengrösse, max. | 800 x 1200/ 1200 x 1200 mm | 800 x 1200/ 1200 x 1200 mm | 800 x 1200/ 1200 x 1200 mm | 1250 x 1250 mm* |
| Palettengewicht, max. | 1500/2000 kg | 1500/2000 kg | 1500/2000 kg | |
| Elektrischer Anschluss | 230 V, 50 Hz | 230 V, 50 Hz | 230 V, 50 Hz | 230 V, 50 Hz |
| Gewicht | 350 kg | 350 kg | 350 kg | 500 kg |
| Folienbremse | Mechanisch | Elektromagnetisch | Elektromagnetisch | Elektromagnetisch** |
| Power-Pre-Stretch: bis 300% | | • | • | • *** |
| **Steuerung** | | | | |
| Logo-Steuerung Siemens | • | • | | |
| Simens S7-224 | | | • | |
| PLC/CAN-bus | | | | • |
| Handbedienung über Joystick | • | • | • | |
| Vorwählbare Wickelprogramme | | 1 | 2 | |
| Deckblatt-Programm | | | • | |
| **Stretchfolie** | | | | |
| Folienstärke | 12–35 mµ | 12–35 mµ | 12–35 mµ | 12–35 mµ |
| Folienstärke mit vorgereckter Folie | 7–11 mµ | | | 7–11 mµ**** |
| **Weitere Informationen** | | | | |
| Technische Daten, Standardausrüstung, Optionen | Auf Anfrage | Auf Anfrage | Auf Anfrage | Auf Anfrage |

* Mit ausziehbarem Dreharm 1400 x 1400 mm ** SWA 25: Mechanisch *** Nur SWA 20 **** Nur SWA 25

**Wickelring-System**

| Technische Daten | Wickelring-System | | | |
|---|---|---|---|---|
| | **SWR 30** | **SWR 40** | **SWR 45** | **SWR 50** |
| **Maschine** | | | | |
| Leistung pro Stunde | Bis 45 Paletten | Bis 60 Paletten | Bis 45 Paletten | Bis 60 Paletten |
| Maschinenhöhe | 3130 mm | 2740 mm | 2740 mm | 3100 mm |
| Wickelhöhe, bis | 2100 mm | 2400 mm | 2400 mm | 2400 mm |
| Palettengrösse, bis | 1200 x 1000 mm | 1200 x 1550 mm | 1700 x 2050 mm | 1200 x 1550 mm |
| Elektrischer Anschluss | 3 x 400 V, 50 Hz | 3 x 400 V, 50 Hz | 3 x 400 V, 50 Hz | 3 x 400 V, 50 Hz |
| Gewicht | 1250 kg | 1350 kg | 1600 kg | 2000 kg |
| **Steuerung** | Siemens S7-200 | Siemens S7-200 | Siemens S7-200 | Siemens S7-200 |
| **Stretchfolie** | | | | |
| Folienstärke | 9–30 mµ | 17–35 mµ | 17–35 mµ | 17–35 mµ |
| **Deckblattspender** | | | | • |
| **Weitere Informationen** | | | | |
| Technische Daten, Standardausrüstung, Optionen | Auf Anfrage | Auf Anfrage | Auf Anfrage | Auf Anfrage |

# Systemlösungen
# Hochleistungs-Maschinen für alle Arten von palettierten Gütern

**Für Neuinstallationen oder Integration in bestehende Produktionslinien**

Wickelring-System

Bis 130 Paletten pro Stunde

Ebenfalls Kombinationslösungen Stretchen/Umreifen

## Neu: TWIN

Bis 150 Paletten pro Stunde, da gleichzeitig zwei Folienschlitten im Einsatz

# Make your products feel safe

Own development and manufacturing

Proven solutions for various industry segments

Worldwide sales and service network

**www.strapex.com**

12.2013 Subject to modification